埋込型家電コントローラー
CDB-02
製品仕様書

株式会社 Crossdoor

2020/12/21 第 1.0 版

目次

1. 主な仕様 1

1-1　外形寸法図 1

1-2　外観図 2

1-3　製品諸元 3

2. 接続図 4

3. 電源供給について 4

4. ネットワーク接続について 5

4-1　インターネット接続 5

4-2　Crossdoor クラウドとの接続 5

5. JEM-A 対応家電について 5

6. Bluetooth Low Energy について 5

6-1　概要 5

6-2　電波の干渉 5

©2020 Crossdoor Inc.

1. 主な仕様

1-1　外形寸法図

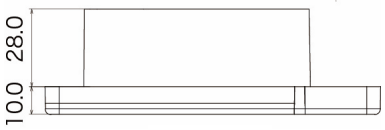

平面図

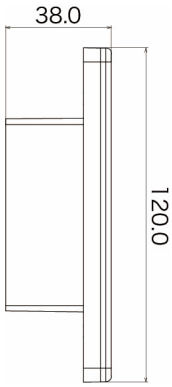

左側面図

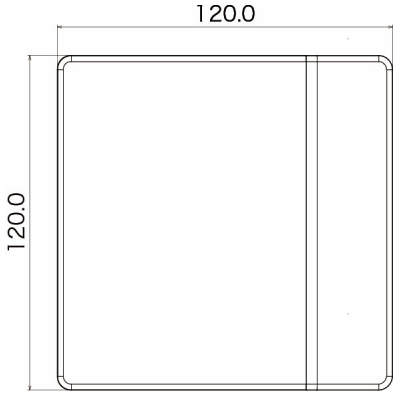

正面図

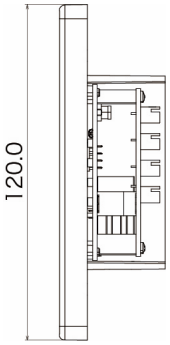

右側面図

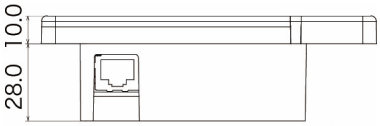

底面図

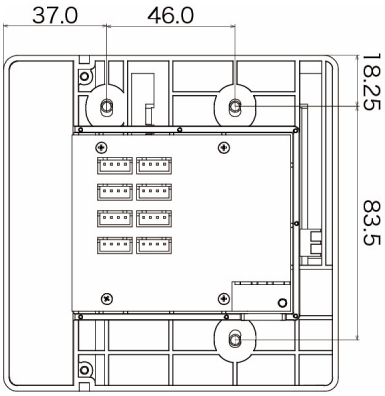

背面図

©2020 Crossdoor Inc.

1-2　外観図

スライドカバーが閉じている時

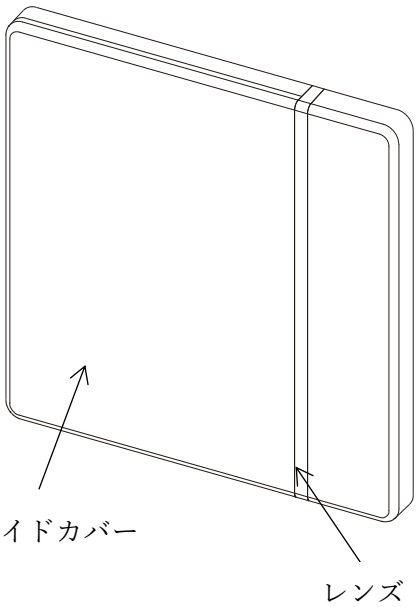

スライドカバーが開いている時

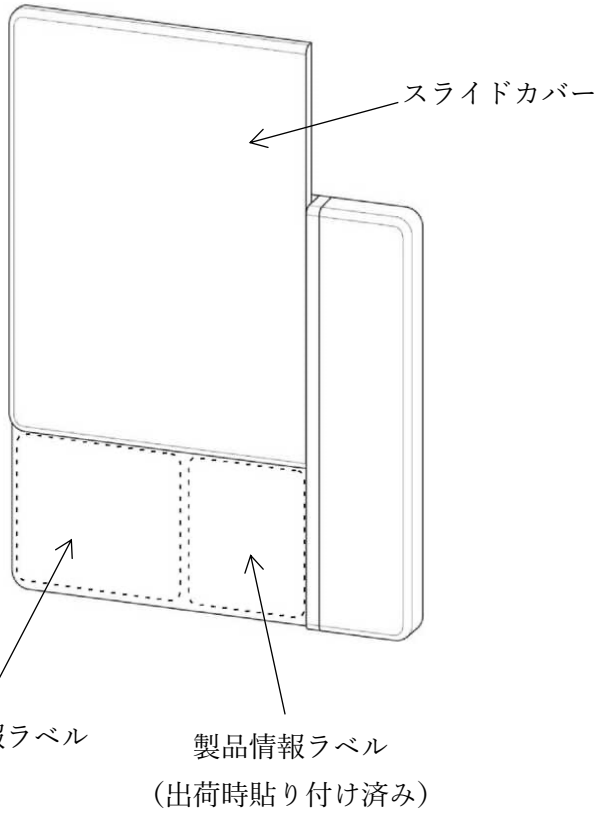

©2020 Crossdoor Inc.

1-3　製品諸元

電源電圧	DC 37-57V (PoE IEEE 802.3af)
消費電力	13W
外形寸法	120mm × 120mm × 38mm
質量	約 151g
材質	本体　：ABS 樹脂（VW800 難燃材） レンズ：ポリカーボネート
使用周囲温度	0℃～40℃
使用周囲湿度	0%～90%
外部通信端子	RJ-45（Ethernet）1 ポート HA 端子（JEM-A）8 端子
無線通信	赤外線 BLE (Bluetooth 4.2 LE)
Ethernet 仕様	通信規格：IEEE 802.3 伝送種類：10 BASE-T 伝送速度：10 Mbps
HA 端子（JEM-A）	JEM1427 に準拠
赤外線	家電協会フォーマット、NEC フォーマット、 ソニーフォーマットなど家電操作用の赤外線
赤外線到達距離	最大 40m
JEM-A 最大接続数	8 個
適合ボックス	JIS 2 個用スイッチボックス（推奨：DM84200（パナソニック住宅用スイッチボックス深型)）
ボックス取り付けネジ	ナベネジ M4×30（推奨：EA949NF-430（エスコ）または CSPPN-SUSSP1-M4-30　（ミスミ)）

©2020 Crossdoor Inc.

2. 接続図

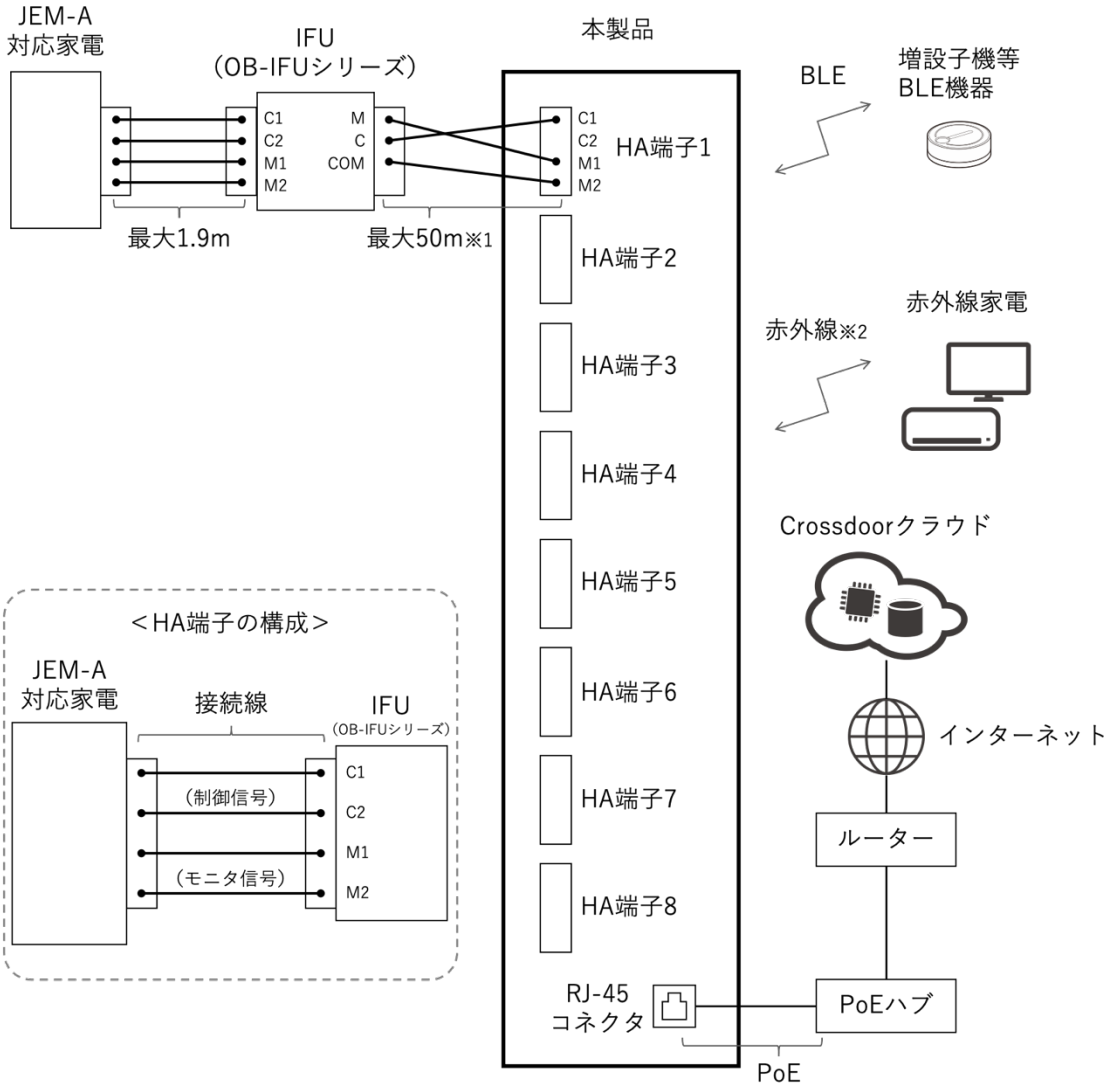

※1　Crossdoor製IFU（OB-IFUシリーズ）を使用した場合
※2　本製品と家電との間に障害となる壁がないこと

なお本製品は弱電設備のため、他の強電設備と同じ配管を使わないでください。

3. 電源供給について

本製品は、Power over Ethernet(以下 PoE)によって電源を供給します。背面の RJ-45 コネクタから LAN ケーブルを介して、PoE 給電（PSE）に対応しているネットワーク機器、もしくは PoE インジェクタを接続してください。

©2020 Crossdoor Inc.

4. ネットワーク接続について

4-1　インターネット接続

本製品のご利用にはインターネット接続が必要です。裏面の RJ-45 コネクタから LAN ケーブルを使ってネットワーク機器に接続し、インターネット接続が可能な状態にしてください。DHCP によって本製品が IP アドレス、ネットマスク、デフォルトゲートウェイ、DNS サーバーを取得できるようにしてください。

4-2　Crossdoor クラウドとの接続

本製品は当社の運営するクラウドに接続する必要があります。クラウドに接続できない場合はすべての機能が利用できません。クラウドに接続するために、UDP 2610-2619 番ポート宛ての通信を許可するようにしてください。また DNS サーバーと通信するために、UDP 53 番ポート宛ての通信を許可してください。

5. JEM-A 対応家電について

背面の HA 端子に、JEM-A 対応家電を接続することができます。最大で 8 台接続できます。「2. 接続図」にあるように、IFU を介して接続します。IFU は Crossdoor からご提供するものを使ってください。IFU には一般用 IFU と電子錠用 IFU の 2 種類があります。用途に合わせて使い分けてください。

・一般用 IFU（OB-IFU01）：JEM-A 対応家電の ON/OFF の操作と、状態監視。

・電子錠用 IFU（OB-IFU01S）：JEM-A 対応家電の ON の操作と、状態監視。

接続方法は設置説明書をご確認ください。

6. Bluetooth Low Energy について

6-1　概要

本製品は、Bluetooth Low Energy（以下 BLE）に対応しています。Crossdoor 製の増設子機を始め、BLE に対応している機器を接続することができます。

6-2　電波の干渉

BLE は 2.4GHz 帯の電波を使用します。この周波数帯では、Wi-Fi や、電子レンジなどの家電製品や産業・科学・医療用機器のほか、他の同種無線局、工場の製造ラインなどで使用される免許を要する移動体識別用構内無線局、免許を要しない特定の小電力無線局、アマチュア無線局などが運用されています。周囲でこれらの機器が使用されている場合、電波が干渉し、接続が不安定になる場合があります。

以上

©2020 Crossdoor Inc.